Waterdichte stelvoeten

Technopolymeer basis, SUPER-technopolymeer steel, visueel detecteerbaar conform FDA

ELESA Original design

BASIS
Glasvezelversterkte technopolymeer op basis van polyamide (PA), RAL 5005 blauwe kleur, matte afwerking (Ra < 0,8 µm).
Geproduceerd met basismateriaal dat voldoet aan FDA (FDA CFR.21 en EU 10/2011).

GELEDE STEEL
SUPER-technopolymeer op basis van glasvezelversterkte polyamide (PA), RAL 5005 blauwe kleur, met zeskantbus en regelzeskant.
Geproduceerd met basismateriaal dat voldoet aan FDA (FDA CFR.21 en EU 10/2011).

PAKKINGRING
Thermoplastisch elastomeer (TPE), hardheid 70 +/- 5 shore A, in blauwe kleur RAL 5005.
Geproduceerd met basismateriaal dat voldoet aan FDA (FDA CFR.21 en EU 10/2011).

ANTISLIPSCHIJF
Gemaakt van NBR-rubber, hardheid 70 Shore A, geleverd geassembleerd aan de basis, zwarte kleur.
Geproduceerd met basismateriaal dat voldoet aan FDA (FDA CFR.21 en EU 10/2011).

EIGENSCHAPPEN
Geschikt voor toepassingen op machines en apparaten die regelmatig worden gereinigd met waterstralen of die in aanwezigheid van vloeistoffen werken (getest overeenkomstig normen IP65 en IP67).
Het ontwerp zonder holtes, de gladde oppervlakteafwerking en de afdichting op de steel maken het product bijna volledig luchtdicht, waardoor maximale reinigbaarheid wordt gegarandeerd doordat stof en vuil zich niet kunnen ophopen in de voegen tussen de basis en de aansluiting van het product.
Het technopolymeer in de kleur blauw RAL 5005, goed zichtbaar in geval van accidentele voedselbesmetting.
Door de eigenschappen van de SUPER-technopolymeer steel worden hoge stijfheid en mechanische weerstand verkregen, naast natuurlijke corrosiebestendigheid.
Het speciale assemblagesysteem van de antislipschijf aan de basis zorgt voor een perfecte verankering, voorkomt scheiding zelfs bij schokken tijdens het transport of adhesie (vastplakken) aan de vloer (zie Antislipschijven op pagina).

ACCESSOIRES OP AANVRAAG
NT. (zie pagina -): AISI 304 RVS of verzinkte stalen moer.

Modellen van ELESA en GANTER, alle rechten voorbehouden in overeenstemming met de wet.
Vermeld altijd de bron wanneer u onze tekeningen reproduceert.

LY.A-STP-HVD

Waterdichte stelvoeten

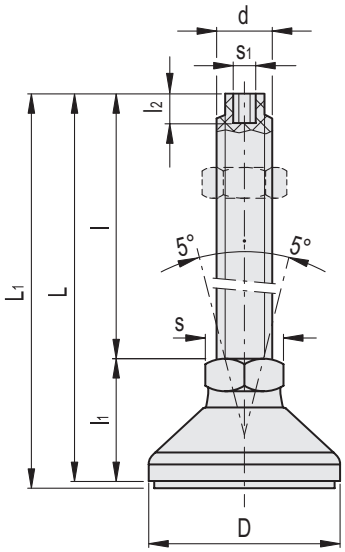

Code	Beschrijving	D	d	L	L1	l	l1	l2	s	s1	Scharnier Ø	Max. limiet statische belasting* [N]	⚖
189302	LY.A-50-14-AS-STP-M8x44-HVD	50	M8	71.5	74.5	44	27.5	5	16	3	14	2500	37
189304	LY.A-50-14-AS-STP-M8x69-HVD	50	M8	96.5	99.5	69	27.5	5	16	3	14	2500	38
189312	LY.A-50-14-AS-STP-M10x44-HVD	50	M10	71.5	74.5	44	27.5	6	16	4	14	3500	38
189314	LY.A-50-14-AS-STP-M10x69-HVD	50	M10	96.5	99.5	69	27.5	6	16	4	14	3500	41
189316	LY.A-50-14-AS-STP-M10x99-HVD	50	M10	126.5	129.5	99	27.5	6	16	4	14	3500	44
189322	LY.A-50-14-AS-STP-M12x44-HVD	50	M12	71.5	74.5	44	27.5	7	16	5	14	4500	40
189324	LY.A-50-14-AS-STP-M12x69-HVD	50	M12	96.5	99.5	69	27.5	7	16	5	14	4500	43
189326	LY.A-50-14-AS-STP-M12x99-HVD	50	M12	126.5	129.5	99	27.5	7	16	5	14	4500	48
189342	LY.A-50-14-AS-STP-M16x69-HVD	50	M16	98	101	69	29	7	22	6	14	5500	54
189344	LY.A-50-14-AS-STP-M16x109-HVD	50	M16	138	141	109	29	7	22	6	14	5500	64
189346	LY.A-50-14-AS-STP-M16x149-HVD	50	M16	178	181	149	29	7	22	6	14	5000	72
189348	LY.A-50-14-AS-STP-M16x169-HVD	50	M16	198	201	169	29	7	22	6	14	5000	77
189402	LY.A-60-14-AS-STP-M8x44-HVD	60	M8	79	82	44	35	5	16	3	14	2500	67
189404	LY.A-60-14-AS-STP-M8x69-HVD	60	M8	104	107	69	35	5	16	3	14	2500	68
189412	LY.A-60-14-AS-STP-M10x44-HVD	60	M10	79	82	44	35	6	16	4	14	3500	68
189414	LY.A-60-14-AS-STP-M10x69-HVD	60	M10	104	107	69	35	6	16	4	14	3500	71
189416	LY.A-60-14-AS-STP-M10x99-HVD	60	M10	134	137	99	35	6	16	4	14	3500	74
189422	LY.A-60-14-AS-STP-M12x44-HVD	60	M12	79	82	44	35	7	16	5	14	4500	70
189424	LY.A-60-14-AS-STP-M12x69-HVD	60	M12	104	107	69	35	7	16	5	14	4500	73
189426	LY.A-60-14-AS-STP-M12x99-HVD	60	M12	134	137	99	35	7	16	5	14	4500	77
189442	LY.A-60-14-AS-STP-M16x69-HVD	60	M16	106	109	69	37	7	22	6	14	5500	84
189444	LY.A-60-14-AS-STP-M16x109-HVD	60	M16	146	149	109	37	7	22	6	14	5500	94
189446	LY.A-60-14-AS-STP-M16x149-HVD	60	M16	186	189	149	37	7	22	6	14	5000	102
189448	LY.A-60-14-AS-STP-M16x169-HVD	60	M16	206	209	169	37	7	22	6	14	5000	107
189602	LY.A-80-14-AS-STP-M8x44-HVD	80	M8	80.5	83	44	36.5	5	16	3	14	2500	96
189604	LY.A-80-14-AS-STP-M8x69-HVD	80	M8	105.5	108	69	36.5	5	16	3	14	2500	97
189612	LY.A-80-14-AS-STP-M10x44-HVD	80	M10	80.5	83	44	36.5	6	16	4	14	3500	97
189614	LY.A-80-14-AS-STP-M10x69-HVD	80	M10	105.5	108	69	36.5	6	16	4	14	3500	100
189616	LY.A-80-14-AS-STP-M10x99-HVD	80	M10	135.5	138	99	36.5	6	16	4	14	3500	103
189622	LY.A-80-14-AS-STP-M12x44-HVD	80	M12	80.5	83	44	36.5	7	16	5	14	4500	99
189624	LY.A-80-14-AS-STP-M12x69-HVD	80	M12	105.5	108	69	36.5	7	16	5	14	4500	102
189626	LY.A-80-14-AS-STP-M12x99-HVD	80	M12	135.5	138	99	36.5	7	16	5	14	4500	106
189642	LY.A-80-14-AS-STP-M16x69-HVD	80	M16	107	109.5	69	38	7	22	6	14	5500	113
189644	LY.A-80-14-AS-STP-M16x109-HVD	80	M16	147	149.5	109	38	7	22	6	14	5500	123
189646	LY.A-80-14-AS-STP-M16x149-HVD	80	M16	187	189.5	149	38	7	22	6	14	5000	131
189648	LY.A-80-14-AS-STP-M16x169-HVD	80	M16	207	209.5	169	38	7	22	6	14	5000	136

* De maximale statische belasting is de waarde waarboven de op het element toegepaste belasting ervoor kan zorgen dat sommige kunststofmaterialen in bepaalde gebruikscondities breken. Het is duidelijk dat een factor die het belang en het veiligheidsniveau van de specifieke toepassing in aanmerking neemt op deze waarde moet worden toegepast.

Modellen van ELESA en GANTER, alle rechten voorbehouden in overeenstemming met de wet.
Vermeld altijd de bron wanneer u onze tekeningen reproduceert.